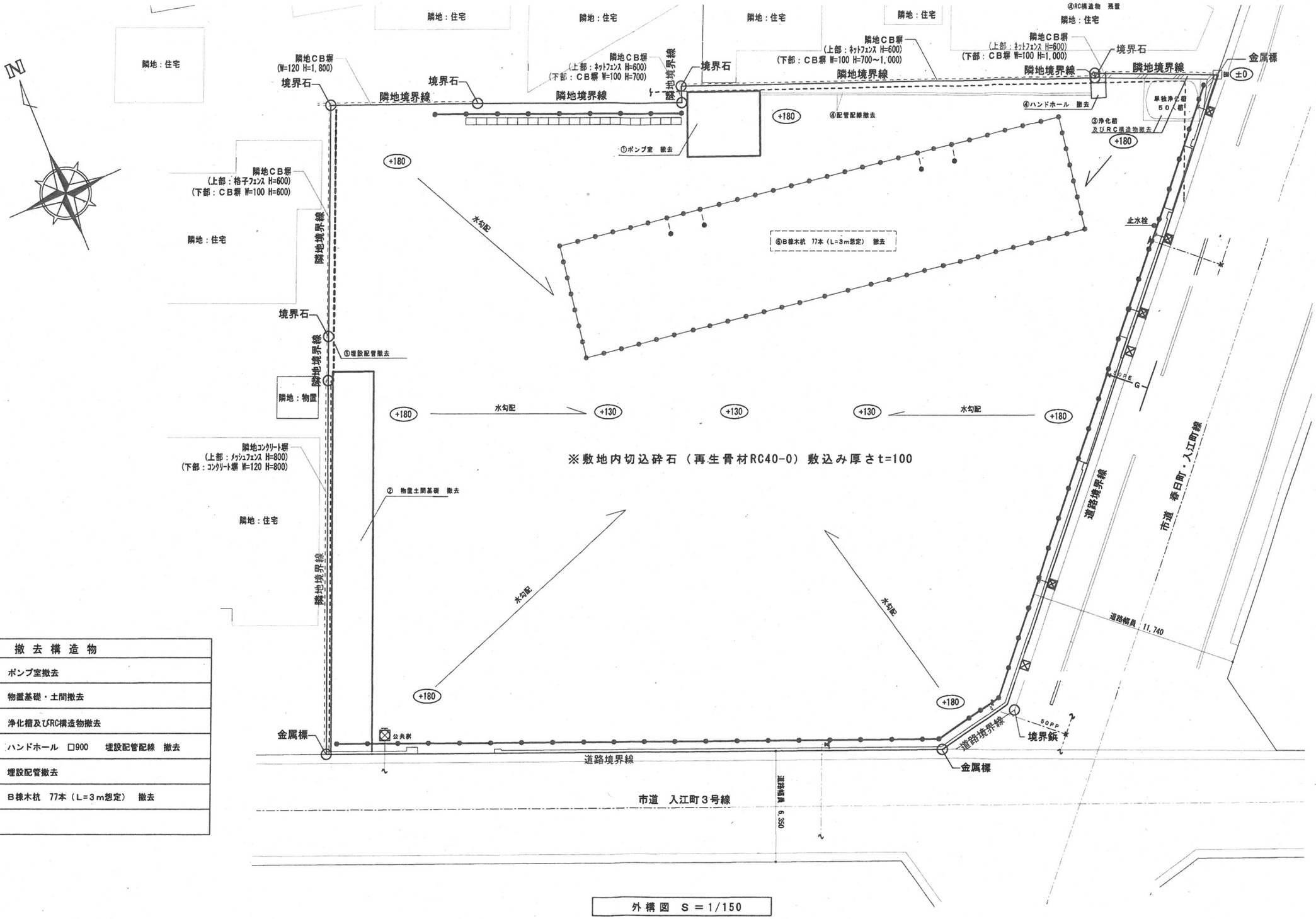

撤去構造物	
①	ポンプ室撤去
②	物置基礎・土間撤去
③	浄化槽及びRC構造物撤去
④	ハンドホール □900 埋設配管配線 撤去
⑤	埋設配管撤去
⑥	B種木杭 77本（L=3m想定） 撤去

外構図 S＝1/150

工事名称	入江町待機宿舎解体２期工事	設計者	番号
図面名称	外構図		1

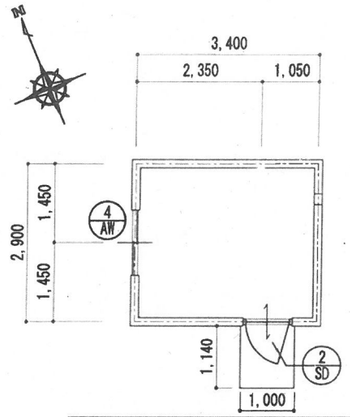

ポンプ室平面図　S＝1/100

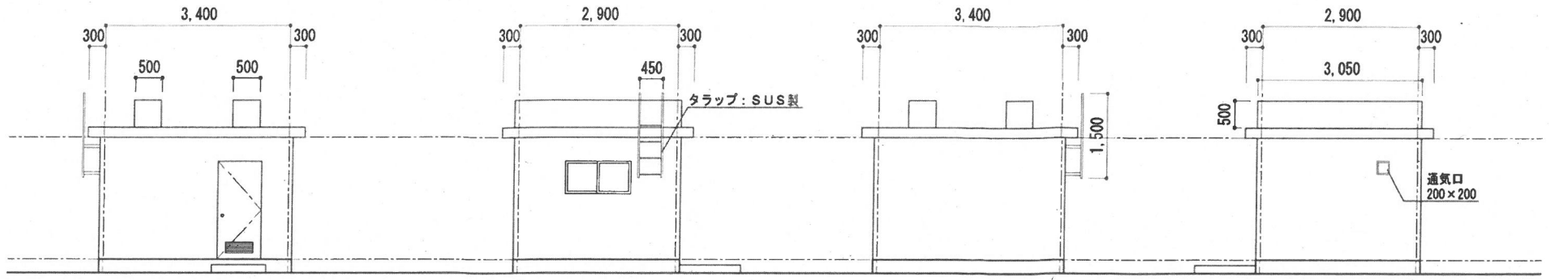

南立面図　S＝1/100

西立面図　S＝1/100

北立面図　S＝1/100

北立面図　S＝1/100

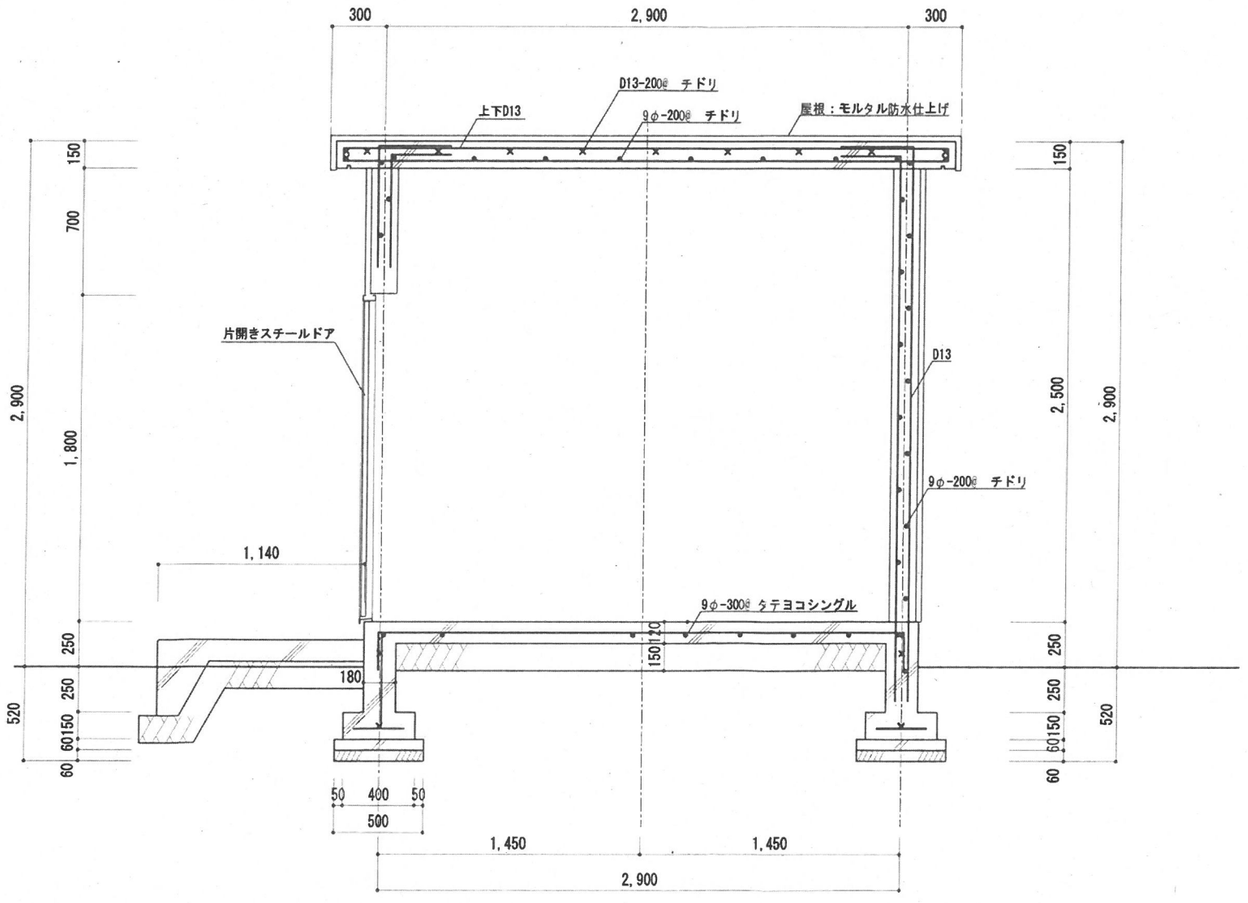

断面図　S＝1/30

工事名称	入江町待機宿舎解体２期工事	設計者	番号
図面名称	立面図・断面図		2